Razvodne kutije IP40
nazidne

Dolaskom novih tehnologija potrebno je ugraditi multimedijalnu i komunikacijsku opremu, stoga smo mi u Tehnoplastu prilagodili postojeće razvodne kutije i ponudili novu IT seriju. U pitanju su nazidne IT razvodne kutije nastale od postojeće serije C, kao i uzidne IT razvodne kutije nastale od postojećih serija E i F.
IT razvodne kutije serije C montiraju se na zid i takođe se mogu montirati jedna do druge ili jedna ispod druge, bez upotrebe specijalnih konektora.

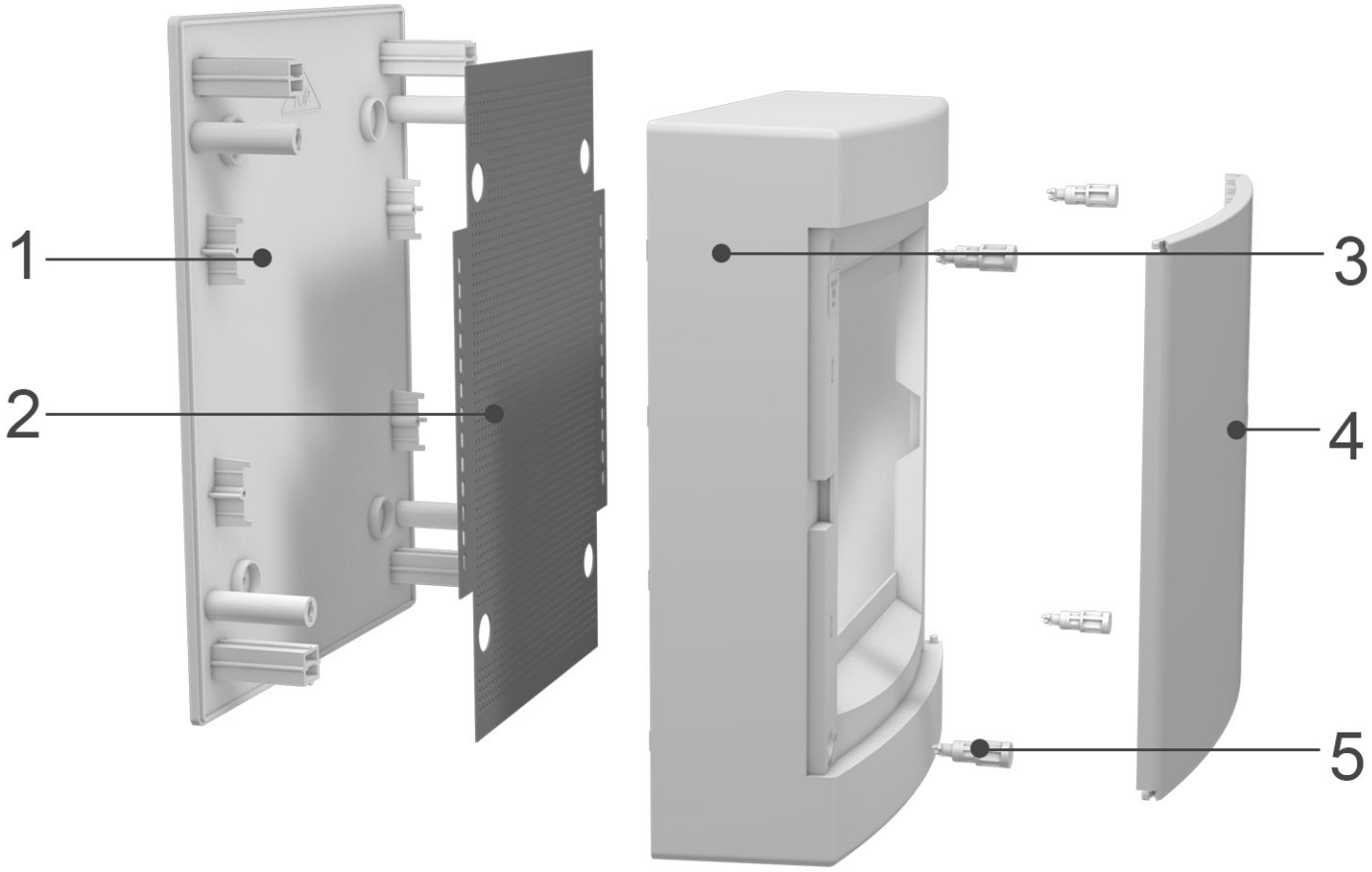

1 Kućište
2 Montažna ploča
3 Maska
4 Vrata
5 Plastični šrafovi

Materijal kućišta: ABS, boja: RAL 9003
Test užarenom žicom: 650°C
Materijal vrata: ABS, boja: bela
Nosač klema: Samogasivi material
Test užarenom žicom: 960°C
Temperatura: -25°C / +60°C
Nazivni napon: AC 400V
Bez halogena: Da

Razvodne kutije IP30
uzidne

Snabdevanje električnom energijom i IT opremom uz jednostavnost, funkcionalnost i dizajn. Uzidne IT razvodne kutije sadrže neophodne delove za ugradnju IT opreme, ne zauzimaju puno prostora, optički su diskretne i u kombinaciji sa standardnim razvodnim kutijama obezbeđuju jedinstveno rešenje.
Pomoću specijalnih konektora moguće je spojiti dva kućišta, vertikalno ili horizontalno, u zavisnosti od zahteva krajnjih korisnika i konfiguracije objekta.

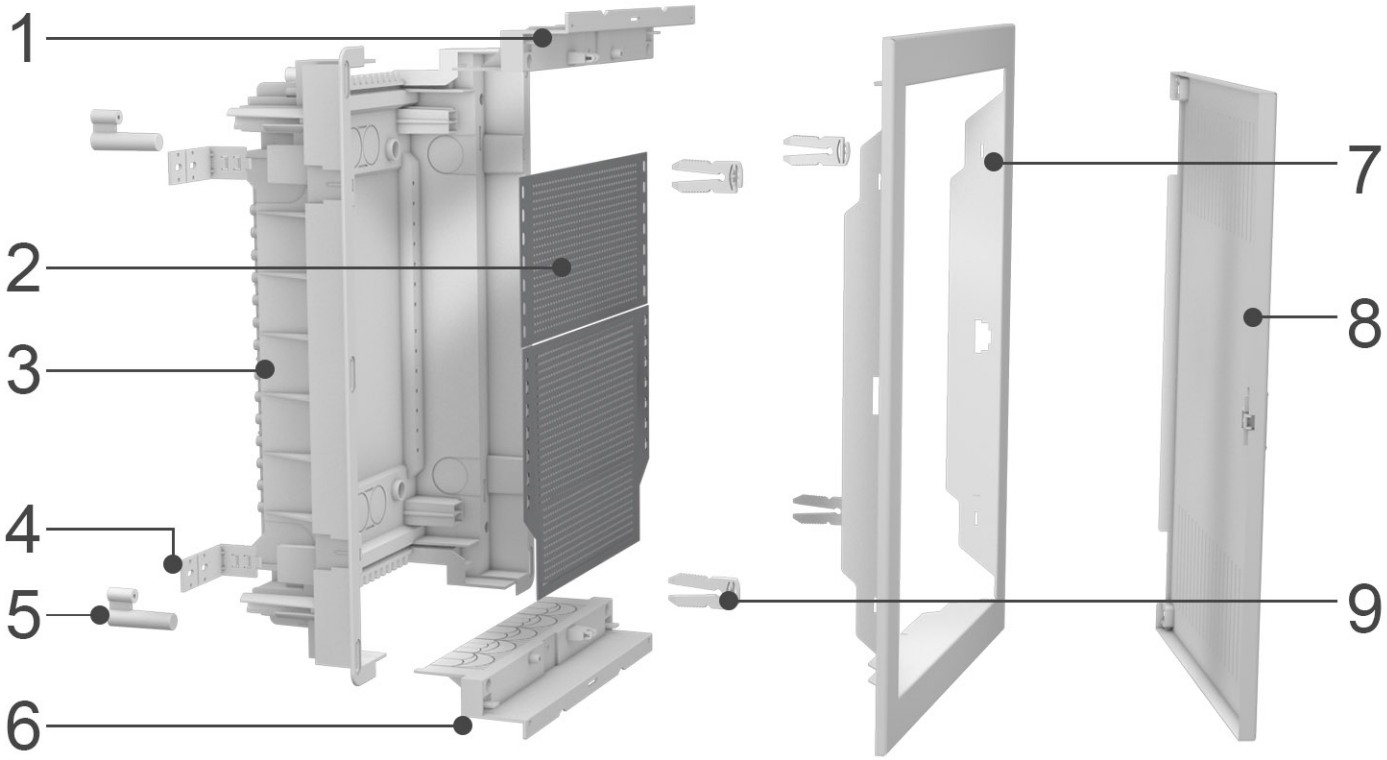

1 Gornja stranica
2 Montažna ploča
3 Kućište
4 Montaža na pun zid
5 Montaža na gipsani zid
6 Donja stranica
7 Ram
8 Vrata
9 Zupčasti konektor rama i kućišta

Materijal kućišta: ABS , boja: RAL 9003
Test užarenom žicom: 650°C / 850°C
Materijal vrata: metal, boja: bela
Nosač klema: Samogasivi material
Test užarenom žicom: 960°C
Temperatura: -25°C / +60°C
Nazivni napon: AC 400V
Bez halogena: Da

Razvodne kutije IP30
uzidne

Serija COMBO dolazi kao spremna za instalaciju u 6 različitih konfiguracija, počev od 3-redne razvodne kutije sa jednom DIN šinom za 14 modula i montažnom pločom za IT opremu, do 5-redne razvodne kutije sa tri DIN šine za 42 modula i montažnom pločom za IT opremu. Ovakvo rešenje štedi prostor, smeštajući svu opremu kako energetsku tako i komunikacijsku (IT) u jednu razvodnu kutiju.
Dobra razvodna kutija sa integrisanim rešenjem doprinosi većem komforu stanovanja.

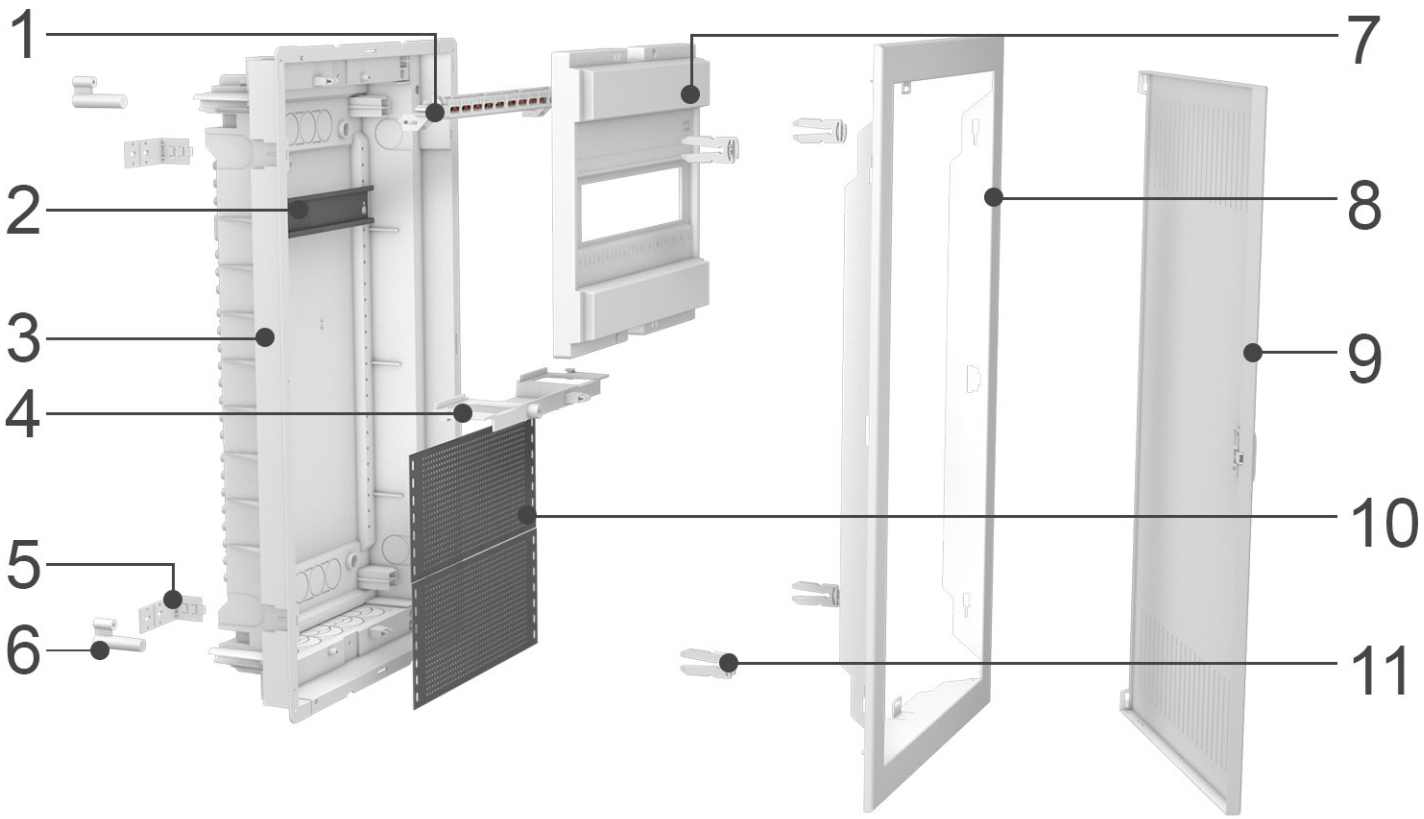

1 Izolovana klema
2 DIN šina
3 Kućište
4 Pregrada sa integrisanom priključnicom
5 Montaža na pun zid
6 Montaža na gipsani zid
7 Maska
8 Ram
9 Vrata
10 Monzažna ploča
11 Zupčasti konektor rama i kućišta

Materijal tela: ABS , boja: RAL 9003
Test užarenom žicom: 650°C / 850°C
Materijal vrata: metal, boja: bela
Nosač klema: Samogasivi material
Test užarenom žicom: 960°C
Temperatura: -25°C / +60°C
Nazivni napon: AC 400V
Bez halogena: Da

TEHNOPLAST

Proizvodi serije IT C

N24CW IT

Type :
IP 40 ⏚ In 63A

Dimension:
361 x 287 x 112

N36CW IT

Tip:
IP 40 ⏚ In 63A

Dimenzije:
485 x 287 x 112

N48CW IT

Tip:
IP 40 ⏚ In 63A

Dimenzije:
653 x 287 x 112

N2x18CW IT

Tip:
IP 40 ⏚ In 63A

Dimenzije:
361 x 396 x 112

N3x18CW IT

Tip:
IP 40 ⏚ In 63A

Dimenzije:
526 x 396 x 112

N4x18CW IT

Tip:
IP 40 ⏚ In 63A

Dimenzije:
655 x 396 x 112

*Slike su ilustrativnog karaktera

TEHNOPLAST

Proizvodi serije IT E

U24E IT

Tip:	Dimenzije:
IP 30 ⏚ In 63A	**442 x 346 x 92**

U36E IT

Tip:	Dimenzije:
IP 30 ⏚ In 63A	**592 x 346 x 92**

U48E IT

Tip:	Dimenzije:
IP 30 ⏚ In 63A	**717 x 346 x 92**

U60E IT

Tip:	Dimenzije:
IP 30 ⏚ In 63A	**346 x 842 x 92**

Proizvodi serije IT F

U24F IT

Tip:	Dimenzije:
IP 40 ⏚ In 63A	**442 x 346 x 92**

U36F IT

Tip:	Dimenzije:
IP 40 ⏚ In 63A	**592 x 346 x 92**

TEHNOPLAST

Proizvodi serije KOMBO

U36 3/1 E

Tip:	Dimenzije:	Broj modula:	Broj PE, N klema:
IP 30 ⏚ In 63A	**592 x 346 x 92**	**12+2**	**2 x 10**

U48 4/1 E

Tip:	Dimenzije:	Broj modula:	Broj PE, N klema:
IP 30 ⏚ In 63A	**717 x 346 x 92**	**12+2**	**2 x 10**

U48 4/2 E

Tip:	Dimenzije:	Broj modula:	Broj PE, N klema:
IP 30 ⏚ In 63A	**717 x 346 x 92**	**24+4**	**2 x 13**

TEHNOPLAST

Proizvodi serije KOMBO

U60 5/1 E

Tip:	Dimenzije:	Broj modula:	Broj PE, N klema:
IP 30 ⏚ In 63A	**842 x 346 x 92**	**12+2**	**2 x 10**

U60 5/2 E

Tip:	Dimenzije:	Broj modula:	Broj PE, N klema:
IP 30 ⏚ In 63A	**842 x 346 x 92**	**24+4**	**2 x 13**

U60 5/3 E

Tip:	Dimenzije:	Broj modula:	Broj PE, N klema:
IP 30 ⏚ In 63A	**842 x 346 x 92**	**36+6**	**2 x 15**

Oprema

POKLOPAC PRAZNOG PROSTORA / PP

**standardna oprema*

IZOLOVANA KLEMA, STANDARDNA

**standardna oprema*

IZOLOVANA KLEMA, DUPLA

**dodatna oprema*

IZOLOVANA KLEMA, AUSTRALIJSKI STANDARD

**dodatna oprema*

IZOLOVANA BEZVIJČANA KLEMA

**dodatna oprema*

BRAVICA SA KLJUČEM, SERIJA E, F, KOMBO

**dodatna oprema*

BRAVICA SA KLJUČEM, SERIJA C

**dodatna oprema*

Oprema

PREGRADA SA INTEGRISANOM PRIKLJUČNICOM

**standardna oprema*

PATCH PANEL

**dodatna oprema*

NOSAČ WI-FI RUTERA

**dodatna oprema*

DUPLA PRIKLJUČNICA SA NOSAČEM ZA IT MONTAŽNU PLOČU

**dodatna oprema*

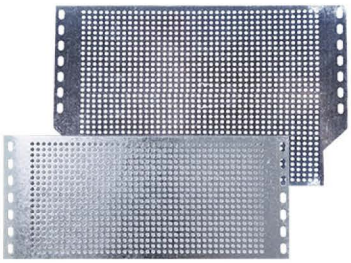

MONTAŽNA PLOČA, PERFORIRANA

**standardna oprema*

SPOJNICA ZA KUĆIŠTE, VERTIKALNI SPOJ

**dodatna oprema*

SPOJNICA ZA KUĆIŠTE, HORIZONTALNI SPOJ

**dodatna oprema*